Düz Aynalı Dolap Montaj Şeması
Mirror Cabinet Assembly Scheme

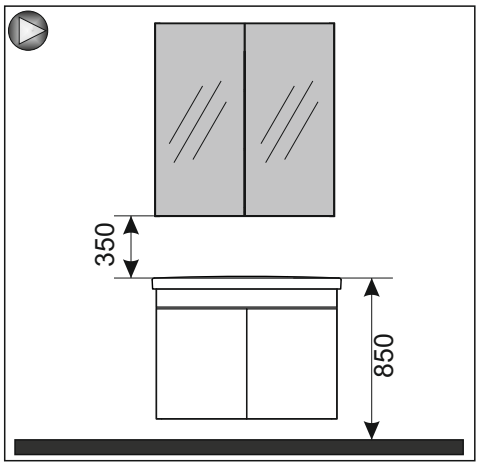

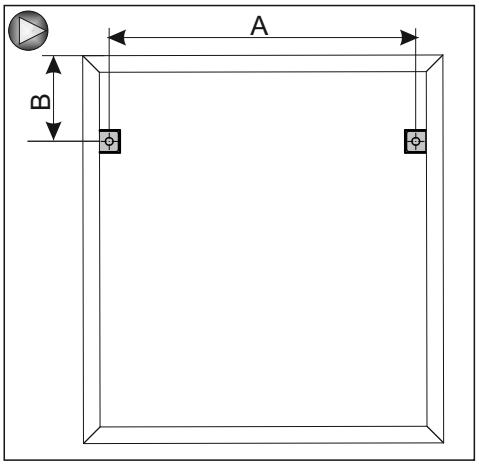

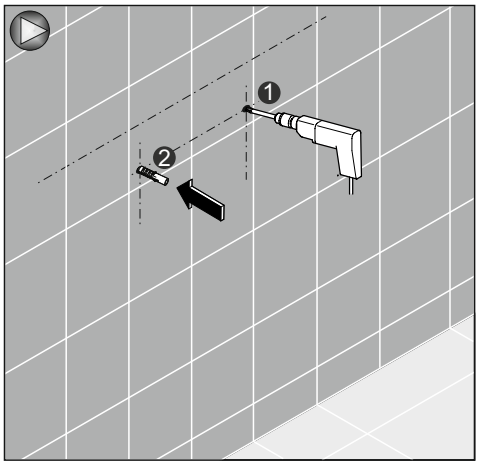

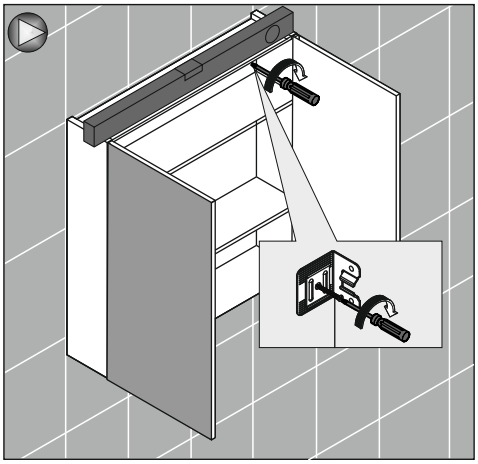

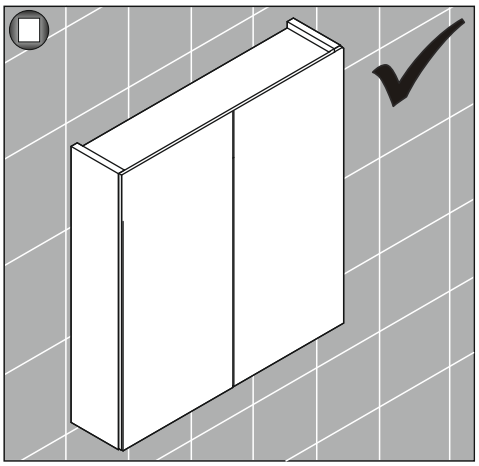

Adres / Address: SERAMİKSAN TURGUTLU SERAMİK SAN. ve TİC. A.Ş.
Organize Sanayi Bölgesi 45401 Turgutlu
Manisa / Türkiye
Telefon / Phone: +90 236 313 96 13 (Pbx) / +90 236 313 15 45
Faks / Fax: +90 236 313 77 64 (Pbx)

444 3 794